Ficha t❖cnica do produto

OSRAM

LEDguardian TRUCK FLARE Signal TA19

Luzes de aviso e segurança LEDguardian

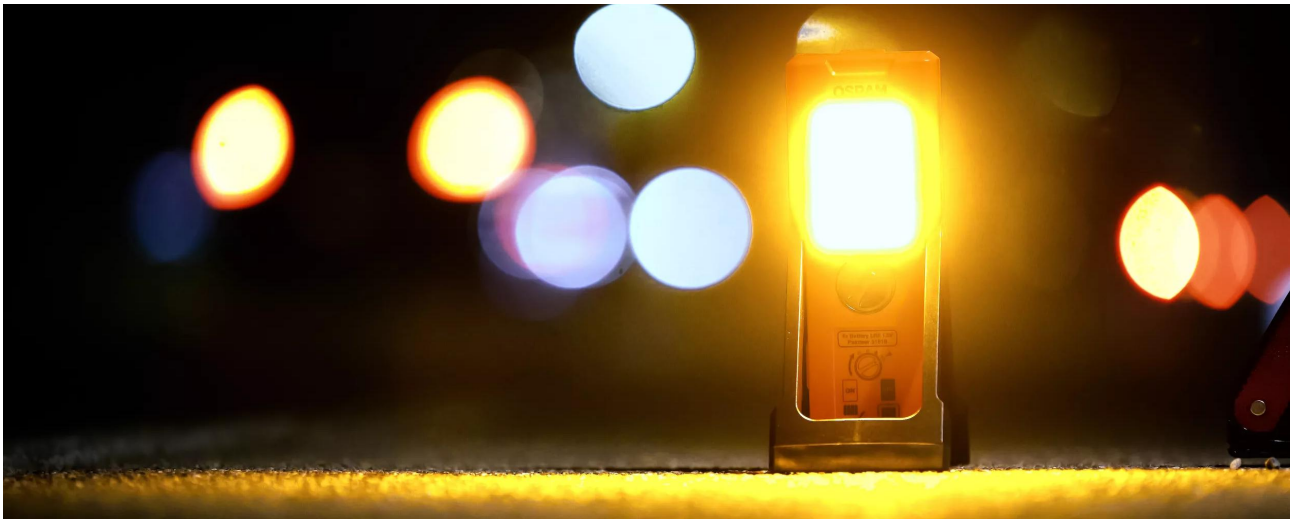

Homologada para estrada na Alemanha

O transporte no veículo e o posicionamento de uma luz de aviso no caso de avaria de um veículo é obrigatório na Alemanha para todos os veículos ≥ 3,5 t de acordo com §53a TA19 StVZO

2 em 1

Luz LED de aviso e luz LED de lanternaLuz intermitente amarela brilhante e luz de lanterna branca brilhante

4xpilhas AA incluídas

Graças às pilhas incluídas, a luz de aviso está pronta para uso imediatamente após a compra

2 anos de garantia OSRAM*

Medidas sistemáticas de garantia de qualidade sustentam o fabrico e a funcionalidade premium dos nossos produtos. Tecnologia inovadora e excelente qualidade realmente pagam dividendos para os nossos clientes

A luz é segurança - veja e seja visto com OSRAM

Esteja preparado - com luzes de aviso e segurança OSRAM LEDguardian.

A OSRAM LEDguardian TRUCK FLARE Signal TA19 é uma luz de sinalização LED que deve ser transportada no veículo e utilizada em caso de avaria na Alemanha. Isso aplica-se a todos os veículos com peso total 3,5 t de acordo com §53a StVZO. Além disso, a TRUCK FLARE da OSRAM também responde aos requisitos especificados nos requisitos técnicos da StVZO (TA 19). Estes indicam que a luz de aviso deve cumprir as seguintes características: Uma

❖ 2025, OSRAM GmbH. Todos os direitos reservados

luz laranja intermitente, um tempo de funcionamento ininterrupto de pelo menos 15h, uma frequência de intermitência de 1,5 Hz ± 0,5 Hz 90 ± pulsos por minuto e uma pressão dinâmica de 21 kg/m² força do vento 9. Somente as luzes que respondem a estes requisitos são oficialmente aprovadas para uso no tráfego rodoviário. A luz de aviso deve estar acesa ao lado do triângulo de emergência para indicar a zona de perigo em caso de avaria ou acidente. Para veículos 3,5t o uso não é obrigatório, mas para a segurança de todos os utilizadores da estrada é naturalmente possível e recomendado o uso.

A função de luz de advertência laranja intermitente da OSRAM LEDguardian TRUCK FLARE Signal TA19 é visível de uma grande distância e pode fornecer informações cruciais sobre uma situação perigosa na estrada em caso de emergência.

Além do triângulo de emergência, ela alerta outros utilizadores da estrada sobre uma situação potencialmente perigosa na estrada piscando ativamente, em comparação com o simples reflexo de um triângulo de emergência.

Com 6 LEDs de alta potência e longa duração com até 6000K, pode chamar a atenção para si mesmo durante o dia e a noite e alertar e avisar preventivamente outros utilizadores da estrada sobre uma situação perigosa, como um veículo avariado na estrada. Além disso, a TRUCK FLARE também pode servir como lanterna. Como uma função adicional, uma luz de lanterna branca brilhante é integrada e permite aplicações adicionais, como uma luz de trabalho ou de inspeção.

O design compacto permite que guarde a luz de aviso de fácil acesso no veículo e, se necessário, pode ser montada de forma rápida e fácil diretamente ao lado do triângulo de emergência graças aos pés dobráveis, robustos e antiderrapantes. Outra vantagem é que as baterias incluídas significam que a OSRAM LEDguardian TRUCK FLARE Signal TA19 está imediatamente pronta a funcionar.

A LEDguardian TRUCK FLARE Signal TA19 foi testada e validada no nosso laboratório de simulação ambiental com certificação DIN EN ISO / IEC 17025 para influências externas extremas em termos de água, poeira, calor, frio e impactos de quedas. Com uma classe de proteção IP54, a

❖ 2025, OSRAM GmbH. Todos os direitos reservados

OSRAM LEDguardian TRUCK FLARE Signal TA19 é resistente à entrada de água e poeira.

A OSRAM oferece 2 anos* de garantia para este produto.

❖ 2025, OSRAM GmbH. Todos os direitos reservados

Dados t❖cnicos

Informação de Produto

Aconselhamento jurídico sobre produtos 1	1) For precise conditions refer to: www.osram.com/am-guarantee
Aplicação (específico por cat. e prod.)	Luzes de aviso e de segurança

Informação geral do produto

Referência do pedido	LEDSL103

Dados elétricos

Potência nominal	3 W
Tensão nominal	6.0 V

Dados fotométricos

Temperatura de cor	2000/6000 K
Cor da luz do LED	Orange / White

Características físicas e dimensões

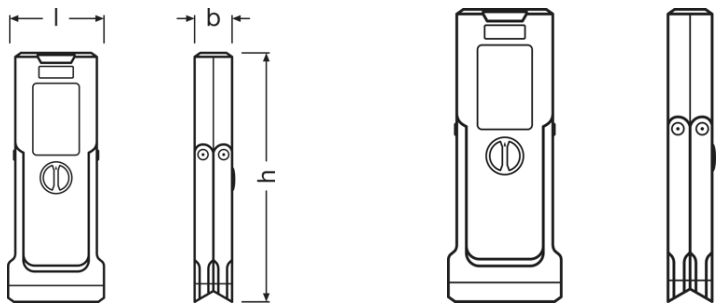

Peso do produto	600.00 g
Comprimento	90.7 mm
Largura	42.6 mm
Altura	236.0 mm

Vida útil

Garantia	2 anos

Additional product data

Tipo de pilha	Alkaline

❖ 2025, OSRAM GmbH. Todos os direitos reservados

Alcance da bateria	Yes
Bateria	4X LR6

Capabilidades

Tecnologia	LED

Certificados & normas

Tipo de protecção	IP54
Normas	CE

Informações ambientais e regulamentares

Information according Art. 33 of EU Regulation (EC) 1907/2006 (REACh)	
Lista de substâncias candidatas Substância 1	Lead
N.º CAS da substância 1	7439-92-1
Instruções para uma utilização segura	A identificação da substância da Lista Candidata é suficiente para permitir a utilização segura do artigo.
Número da declaração na base de dados SCIP	22fd1329-c8ed-4629-9098-b8463fd1bea4 | ee3b587b-24c0-4d4e-8c9d-7c1e6865be8e | 712cce46-acd4-400e-9e40-af2a137be4de | 807bc44b-e1ed-4202-9d73-375218c16449 | b505fa7d-0308-41a7-87a6-516e9f5da65a | 985bbdcd-2e5e-4cdb-a2d2-a866190fae40

Dados de Log❖stica

C❖digo do produto	Descri❖❖o do produto	Embalagem unit❖ria (pe❖as/unidade)	Dimens❖es (comprimento x largura x altura)	Volume	Peso bruto
4062172185967	LEDguardian TA19	Folding carton box 1	100 mm x 50 mm x 255 mm	1.27 dm³	653.00 g
4062172185974	LEDguardian TA19	Shipping carton box 10	255 mm x 210 mm x 290 mm	15.53 dm³	6880.00 g

O c❖digo do produto mencionado indica a quantidade m❖nima a ser adquirida. Uma caixa unit❖ria pode conter um ou mais produtos. Quando for colocar o pedido de compras, indique uma quantidade unit❖ria ou m❖ltiplos da caixa unit❖ria.

Download Data

	Arquivo
	User instruction LEDguardian TRUCK FLARE Signal TA19

❖ 2025, OSRAM GmbH. Todos os direitos reservados

	User instruction GPRS_Instruções dos símbolos de segurança
	Brochures OSRAM LEDguardian Truckflare TA19 Flyer (EN)
	Movie application Product Video OSRAM LEDguardian TRUCK FLARE Signal TA19 (EN)
	Movie application Product Video OSRAM LEDguardian TRUCK FLARE Signal TA19 (EN)
	Movie application LEDguardian ROAD FLARE Signal TA19 Social Media Reel (EN)
	Movie application LEDguardian ROAD FLARE Signal TA19 Social Media Reel Camper (EN)
	Video OSRAM LEDguardian TRUCK FLARE Signal TA19 - Camper
	ref_pim_amsp_product360degreeimages OSRAM LEDguardian Truckflare TA19

Informação de legislação
*para condições precisas, aceda a :

www.osram.com/am-guaranteeConselho de aplicação:

Para informações mais detalhadas sobre a aplicação e gráficos, consulte por favor a ficha técnica do produto e o manual do utilizador.

Informa❖❖es sobre aplica❖❖es
Para obter mais informa❖❖es sobre aplica❖❖es e gr❖ficos acesse a ficha t❖cnica do produto.

Retrata❖❖o
Sujeito a altera❖❖o sem pr❖vio aviso. Sempre utilize a vers❖o mais recente.

OSRAM

❖ 2025, OSRAM GmbH. Todos os direitos reservados